1

EN RU PL UA RO BG

Wiring diagram / Схема подключения / Schemat podłączenia / Схема підключення / Schema de conectare / Схема на включване

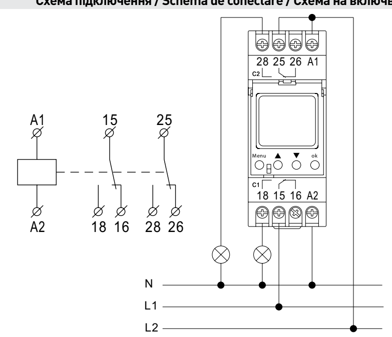

2

EN RU PL UA RO BG

Symbol legend / Отображаемые символы / Legenda symboli / Символи відображені на екрані / Simboluri afișate / Символи изображаеми на екрана

- 1 2 3 4 5 6 7 — Days of the week / Дни недели
- C2, C1 — Channel 1, 2 / Номер контакта
- On OFF — Relay status / Состояние контакта
- ⏲ — Automatic mode / Автоматический режим
- ✋ — Manual mode / Ручной режим
- 💼 — Holiday mode / Режим выходного дня
- ❄ — Winter time / Зимнее время
- ☼ — Summer time / Летнее время
- Prog — Program setting / Настройка программы

3

EN RU PL UA RO BG

Keys / Назначение кнопок управления / Klawiatura / Призначення кнопок управління / Funcția butoanelor de control / Предназначение на бутоните за управление

MENU	○ Enter main menu / Вход в меню ○ Back to main menu / Возврат в основное меню
▲	○ Select menu / Выбор меню ○ Increase a numerical value / Увеличение значения
▼	○ Select menu / Выбор в меню ○ Decrease a numerical value / Уменьшение значения
OK	○ Confirm selection / Подтверждение выбора
▲ C1 ▼ / ▲ C2 OK	○ C1 manual operation / Ручное управление ○ C2 manual operation / Ручное управление

4

EN RU PL UA RO BG

First settings / Первичная настройка / Pierwsze ustawienia / Первинне налаштування / Setarea primară / Начална настройка

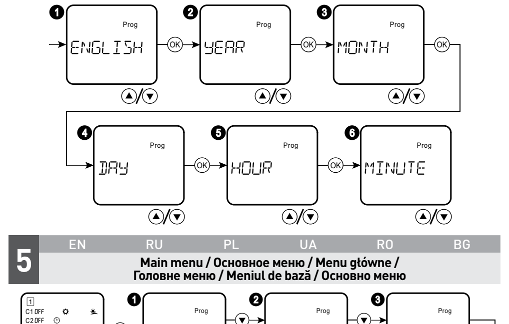

5

EN RU PL UA RO BG

Main menu / Основное меню / Menu główne / Головне меню / Meniul de bază / Основно меню

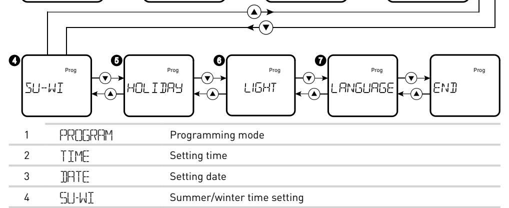

1	PROGRAM	Programming mode
2	TIME	Setting time
3	DATE	Setting date
4	SU-WI	Summer/winter time setting
5	HOLIDAY	Holiday mode
6	LANGUAGE	Language selection
7	LIGHT	Backlight setting menu
8	END	The end of the setting and exit from the menu

6

EN RU PL UA RO BG

Time setting / Настройка времени / Ustawienie czasu / Налаштування часу / Setarea timpului curent / Настройка на текущото време

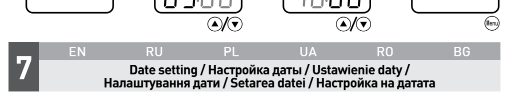

7

EN RU PL UA RO BG

Date setting / Настройка даты / Ustawienie daty / Налаштування дати / Setarea datei / Настройка на датата

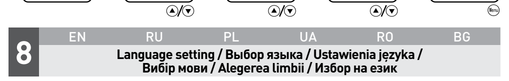

8

EN RU PL UA RO BG

Language setting / Выбор языка / Ustawienia języka / Вибір мови / Alegerea limbii / Избор на език

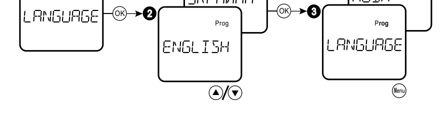

9

EN RU PL UA RO BG

Summer/winter time setting / Настройка летнего/зимнего времени / Ustawienie czasu letniego/zimowego / Налаштування літнього/зимового часу / Setarea timpului de vară/iarnă / Настройка лятно/зимно време

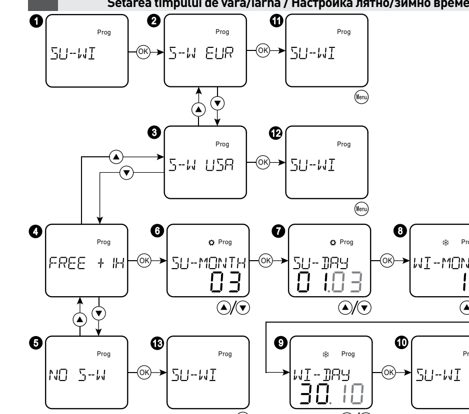

10

EN RU PL UA RO BG

Holiday mode / Режим HOLIDAY (Выходные) / Tryb wakacji / Режим HOLIDAY (Вихідні) / Setarea regimului HOLIDAY (Zile de odihnă) / Настройка на режима HOLIDAY (Почивни дни)

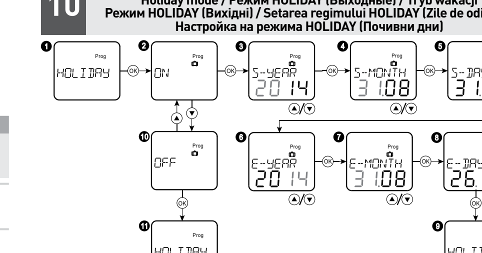

11

EN RU PL UA RO BG

Creating a new program / Настройка новой программы / Utworzenie nowego program / Налаштування нової програми / Setarea unui program nou / Настройка на нова програма

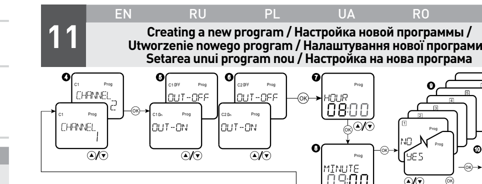

12

EN RU PL UA RO BG

Modifying a program / Изменение установленной программы / Modyfikacja programu / Зміна встановленої програми / Modificarea programului setat / Промяна на инсталираната програма

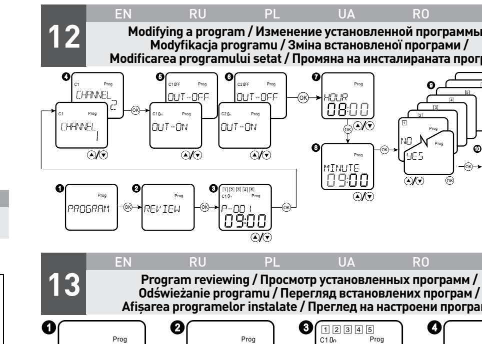

13

EN RU PL UA RO BG

Program reviewing / Просмотр установленных программ / Odświeżanie programu / Перегляд встановлених програм / Afișarea programelor instalate / Преглед на настроени програми

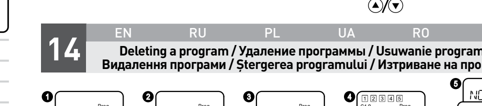

14

EN RU PL UA RO BG

Deleting a program / Удаление программы / Usuwanie programu / Видалення програми / Ștergerea programului / Изтриване на програми

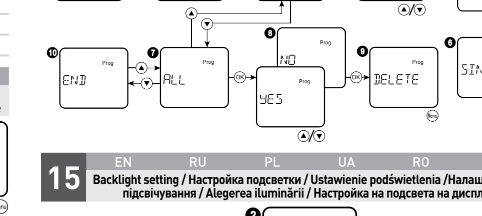

15

EN RU PL UA RO BG

Backlight setting / Настройка подсветки / Ustawienie podświetlenia / Налаштування підсвічування / Alegerea iluminării / Настройка на подсвета на дисплея

16

EN RU PL UA RO BG

Reset / Сброс / Nastawić / Скидання / Anulare / Нулиране на настройките

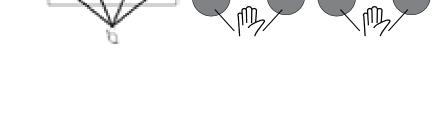

EN

Double channel electronical timer e.control.t09

User's guide and manual operation

1. Application

Double channel electronical timer e.control.t09 (hereinafter referred to as timer) are used for realization of time functions in the control systems and automation. It operates according to the set time schedule planned by the user.

The timer are meets requirements of EN 60947-5-1.

2. Technical data

The product must be operated under the following environmental conditions:
• non-explosive;
• does not contain corrosive gases and vapors in concentrations destroying metals and insulation;
• not rich conductive dust and vapors;
• lack of direct exposure to ultraviolet radiation;
• should not be significant shock or vibration.
Transport and storage are only permitted in the original packing.

Parameter name	Value
Supply terminals	A1-A2
Rated voltage, V	AC/DC24-264
Power consumption, W	2
Supply voltage tolerance, %	±10
Number of channels	Double channel
Number of programs	100
Program	Weekly program, daily program
Operation modes	Manual, automatic, holiday
Summer/winter times	Off, automatic changes
Time tolerance	<1s/day at 25°C
Power reserve	10 years
Data readout	LCD display
Number of contacts	2 C/O
Current of contacts, A (for AC-1)	16
Switching capacity, VA (for AC-1)	4000
Mechanical life	10^6
Electrical life	10^5
Rated insulation voltage, V	250
Protection degree	IP20
Pollution degree	3
Altitude, m	2000
Ambient temperature, °C	-20...+55
Permissible relative humidity, %	<50 (40°C, without condensation)
Storage temperature, °C	-30...+70
Wire size, mm²	1...4
Tightening torque, Nm	0.5
Dimensions, mm	90×36×64

3. Wiring diagram

See pic. 1

4. Installation and operating

• The timer is installed in a plastic or metal box on a standard DIN-rail width 35 mm with latches having two fixed positions.

• Connect the power supply wires to the terminals A1 and A2 of the timer. Output normally open contacts timer (terminal 18, 28 - NO; 16, 26 - normally closed, 15, 25 - common) connected to the gap of the phase conductor feeding two load groups or break conductor power actuator commutation-tional system, such as coil contactor control.

First settings

See pic. 4

At the first inclusion or reset, timer can be setting with buttons «▲▼» and «OK».

Main menu

See pic. 5

1 Push button «Menu» to enter at main menu
2 With «▲▼» buttons select the desired item

If there is no activity for 1 minute, the timer will automatically exit from the menu.

Time setting

See pic. 6

1 Selection «TIME» and press «Ok» key
2 Select adequate hour with «▲▼» keys and press «Ok» key
3 Adjusting range is 0-23. Select adequate minute with «▲▼» keys and press «Ok» key
4 Adjusting range is 0-59. Exit from the setting by pressing «Menu» key

Date setting

See pic. 7

1 Select «Date» and press «Ok» key
2 Select adequate year with «▲▼» keys and press «Ok» key. Adjusting range is 2000-2095
3 Select adequate month with «▲▼» keys and press «Ok» key
4 Select adequate day with «▲▼» keys and press «Ok» key
5 Exit from the setting by pressing «Menu» key

Language setting

See pic. 8

1 Select **LANGUAGE** and press «Ok» key
2 Select the desired language with «▲▼» and press «Ok» key
3 Exit from the setting by pressing «Menu» key

Summer/winter time setting

See pic. 9

1 Select **SU-WI** and press «Ok» key
2,3,4,5 Select the required summer/winter mode with «▲▼» keys and press «Ok» key
6 Set the start month of summer time and press «Ok» key
7 Set the start day of summer time and press «Ok» key
8 Set the start month of winter time and press «Ok» key
9 Set the start day of winter time and press «Ok» key
10,11,12,13 Exit from the setting by pressing «Menu» key

Holiday mode

See pic. 10

1 Select **HOLIDAY** and press «Ok» key
2 Select **ON** to activate holiday mode and press «Ok» key
3 Set the start year of holiday with «▲▼» keys and press «Ok» key
4 Set the start month of holiday with «▲▼» keys and press «Ok» key
5 Set the start day of holiday with «▲▼» keys and press «Ok» key
6 Set the end year of holiday with «▲▼» keys and press «Ok» key
7 Set the end month of holiday with «▲▼» keys and press «Ok» key
8 Set the end day of holiday with «▲▼» keys and press «Ok» key
9 Return to **HOLIDAY** menu. Exit from the setting by pressing «Menu» key
10 Select **OFF** to deactivate holiday mode and press «Ok» key
11 Return to **HOLIDAY** menu. Exit from the setting by pressing «Menu» key

Creating a new program

See pic. 11

1 Select **PROGRAM** and press «Ok» key
2 Select **NEW** and press «Ok» key
3 Display the number of new program and press «Ok» key. When the programs memory is full, new program will not be created, symbol «FULL» appears on the screen
4 Select **CHANNEL 1** or **CHANNEL 2** with «▲▼» keys and press «Ok» key
5 Display the output state of channel 1. Select **OUT-ON** or **OUT-OFF** with «▲▼» keys and press «Ok» key
6 Display the output state of channel 2. Select **OUT-ON** or **OUT-OFF** with «▲▼» keys and press «Ok» key
7 Set the hour with «▲▼» keys and press «Ok» key
8 Set the minute with «▲▼» keys and press «Ok» key
9 Set the program activity on a week day(from Monday to Sunday) with «▲▼» key. If «YES» is selected, program operation is enabled for flashing day. If «NO» is selected, program is not used for flashing day
10 Exit from the setting by pressing «Menu» key

Modifying a program

See pic. 12

1 Select **PROGRAM** and press «Ok» key
2 Select **REVIEW** and press «Ok» key
3 Select the desired program with «▲▼» keys and press «Ok» key
4 Select CHANNEL 1 or CHANNEL 2 with «▲▼» and press «Ok» key
5 Display the output state of channel 1. Select OUT-ON or OUT-ON with «▲▼» keys and then press «Ok» key
6 Display the output state of channel 2. Select OUT-ON or OUT-ON with «▲▼» keys and then press «Ok» key
7 Set the hour with «▲▼» keys and press «Ok» key
8 Set the minute with «▲▼» keys and press «Ok» key
9 Set the program activity on a week day(from Monday to Sunday) with «▲▼» key. If «YES» is selected, program operation is enabled for flashing day. If «NO» is selected, program is not used for flashing day
10 Exit from the setting by pressing «Menu» key

Program reviewing

See pic. 13

1 Select **PROGRAM** and press «Ok» key
2 Select **REVIEW** and press «Ok» key
3 View the operation of the set programs with «▲▼» keys and press «Ok» key
4 Exit from the setting by pressing «Menu» key

Deleting a program

See pic. 14

1 Select **PROGRAM** and press «Ok» key
2 Select **DELETE** and press «Ok» key
3 Select **SINGLE** to delete single program and press «Ok» key
4 Select the desired program with «▲▼» keys and press «Ok» key
5 Select «YES» or «NO» with «▲▼» keys and press «Ok» key
6 Return to **SINGLE** sub-menu, Exit from the setting by pressing «Menu»
7 Select **ALL** to delete all programs and press «Ok» key
8 Select «YES» or «NO» with «▲▼» keys and press «Ok» key
9 Return to **DELETE** sub-menu, Exit from the setting by pressing «Menu»
10 End program setting

Backlight setting

See pic. 15

1 Select **LIGHT** sub-menu and press «Ok» key
2 Select **ON** or **2MIN** with «▲▼» keys and press «Ok» key
3 Exit from the setting by pressing «Menu» key

Reset

See pic. 16

Press the four keys simultaneously for 3 seconds to reset automatically. The device was restored to factory settings.

Press «▲▼» keys simultaneously, the output state of channel 1 switches to **MANUAL**.

Press «▼» and «Ok» keys simultaneously, the output state of channel 2 switches to **MANUAL**.
When the output states of other operation modes was changed, Manual mode exits automatically.

5. Safety requirements

• The device should be installed, operated and maintained by qualified personnel.
• Don't dismantle or repair the device whether it operates normally, otherwise no responsibility is assumed by manufacturer or seller.
• Please refer to wiring diagram when connecting.
Never use the product at the site which can be invaded by corrode gas, strong sunshine light or rain.

6. Warranty

Average life — 5 years, subject to the requirements of installation, operating, ambient conditions, transportation and storage.

Product Warranty period — 1 year from the date of purchase, subject to the requirements of installation, operating, ambient conditions, transportation and storage.
The warranty does not apply to breakers:
• having mechanical damage;
• other damage caused by improper transportation, storage, assembly and installation, improper operation;
• with the following independent, tamper and / or repair of the product.
Incorrect or impermissible use or non-compliance with these instructions invalidates our warranty provision. No modifications or alterations to the devices are permitted.

During the warranty period and technical support contact: **www.enext.com**

Production date: «_____»___________20___

Purchase date: «_____»___________20___

Provider adress:
E.NEXT.Company Ltd.
Bulgaria, Varna, Rodopi str. 11
tel.: +359 87 7077123
e-mail: info@enext.com, www.enext.com

RU

Таймер электронный двухканальный e.control.t09

Инструкция по эксплуатации

1. Назначение

Таймер электронный двухканальный e.control.t09 (далее как таймер или изделие) применяется для автоматического включения/отключения оборудования в системах управления и автоматизации. Время включения/отключения устанавливается потребителем. Таймер может управлять двумя группами оборудования независимо друг от друга.

Изделие соответствует требования технических регламентов ДСТУ IEC 60947-1, ДСТУ 4176.

2. Технические характеристики

Изделие должно эксплуатироваться при следующих условиях окружающей среды:
• невзрывоопасная;
• не содержащая агрессивных газов и паров, в концентрациях, разрушающих металлы, и изоляцию;
• не насыщенная токопроводящей пылью и парами;
• отсутствие непосредственного воздействия ультрафиолетового излучения.

Транспортирование изделий в части механических факторов по группам С и Ж ГОСТ 23216, климатических факторов по группе 4 ГОСТ 15150. Транспортирование допускается любым видом крытого транспорта в упаковке производителя.

Хранение изделий осуществляется только в упаковке производителя в помещениях с естественной вентиляцией при температуре окружающей среды от -30 до +70°С и относительной влажности 50% при 40°С.

Срок хранения изделий у потребителя в упаковке производителя — 6 месяцев.

Параметр	Значение
Зажимы питания	A1-A2
Номинальное рабочее напряжение, В	AC/DC24-264
Потребляемая мощность, Вт	2
Отклонение напряжение питания, %	±10
Количество контактов	два
Количество программ	100
Способ программирования	Недельный, суточный
Режим работы	Ручной, автоматический, выходного дня
Летнее/зимнее время	Выкл, авто-переключение
Погрешность при работе	<1сек/день при 25°C
Время работы от аккумулятора, не менее	10 лет
Считывание данных	LCD-дисплей, с отключением подсветки
Тип контакта	2 C/O
Номинальный ток контакта, А (для AC-1)	16
Коммутируемая мощность, ВА (для AC-1)	4000
Механическая износостойкость циклов В-О	10^6
Электрическая износостойкость циклов В-О	10^5
Напряжение изоляции, В	250
Степень защиты	IP20
Степень загрязнения среды	3
Высота над уровнем моря, не более, м	2000
Диапазон рабочих температур, °C	-20...+55
Допустимая относительная влажность, %	<50 (при 40°C, без конденсации)
Температура хранения, °C	-30...+70
Сечение присоединяемого проводника, мм²	1...4
Усилие затягивания винтов зажимов, не более, Нм	0.5
Габариты, мм	90×36×64

3. Схема подключения

Смотри рис. 1

4. Монтаж и эксплуатация

• Таймер устанавливается в пластиковый или монтажный бокс на стандартную DIN-рейку 35мм с помощью двухпозиционных защелок.

• Подключить проводники питания на клеммы таймера A1 и A2. Выходные нормально открытые контакты таймера (клемма 18, 28 – нормально открытый; 16, 26 – нормально закрытый; 15, 25 – общий) подключаются в разрыв фазного провода питания двух групп нагрузки или в разрыв проводника питания исполнительного элемента коммутационного аппарата, например катушки управления контактора.

Первичная настройка

Смотри рис. 4

При первом включении (или после сброса настроек) таймера имеется возможность, оперируя кнопками «▲▼» и «OK», произвести настройки языка, даты и времени.

Основное меню

Смотри рис. 5

1 Нажмите кнопку «Menu» для входа в основное меню
2 Кнопками «▲▼» выбрать необходимый пункт меню

При отсутствии активности в течении 1 минуты, таймер автоматически выйдет из меню.

Настройка текущего времени

Смотри рис. 6

1 Выберите в основном меню пункт TIME
2,3 Установите текущий час и минуту кнопками «▲▼» переходя в соответствующий пункт кнопкой «OK». Длительное (более 0,5с) нажатие кнопок «▲▼» ускорит изменение значений
4 Нажмите «Menu» для выхода из настроек

Настройка даты

Смотри рис. 7

1 Выберите в основном меню пункт DATE
2-4 Установите текущий год, месяц, день кнопками «▲▼», переходя в соответствующий пункт кнопкой «OK». Длительное (более 0,5с) нажатие кнопок «▲▼» ускорит изменение значений
5 Нажмите «Menu» для выхода из настроек

Выбор языка

Смотри рис. 8

1 Выберите **LANGUAGE** и нажмите «OK»
2 Выберите нужный язык кнопками «▲▼» и нажмите «OK»
3 Выйдите из настроек нажатием кнопки «Menu»

Настройка летнего/зимнего времени

Смотри рис. 9

1 Выберите **SU-WI** и нажмите «OK»
2,3,4,5 Выберите требуемую функцию с помощью кнопок «▲▼» и нажмите «OK»
6 Выберите начальный месяц летнего времени и нажмите «OK»
7 Выберите начальный день летнего времени и нажмите «OK»
8 Выберите начальный месяц зимнего времени и нажмите «OK»
9 Выберите начальный день зимнего времени и нажмите «OK»
10,11,12,13 Выйдите с настройки нажатием кнопки «Menu»

Настройка подсветки

Смотри рис. 15

1 Выберите **LIGHT** и нажмите «OK»
2 Выберите ON (постоянно включено) или 2 MIN (автоматическое выключение через 2 мин покоя) с помощью кнопок «▲▼» и нажмите «Ok»
3 Выйдите из настроек нажатием кнопки «Menu»

Режим HOLIDAY (Выходные)

Смотри рис. 10

1 Выберите режим **HOLIDAY** и нажмите «OK»
2 Для активации режима выберите **ON** и нажмите «OK»
3 Установите год начала выходных с помощью кнопок «▲▼» и нажмите «OK»
4 Установите месяц начала выходных с помощью кнопок «▲▼» и нажмите «OK»
5 Установите день начала выходных с помощью кнопок «▲▼» и нажмите «OK»
6 Установите год окончания выходных с помощью кнопок «▲▼» и нажмите «OK»
7 Установите месяц окончания выходных с помощью кнопок «▲▼» и нажмите «OK»
8 Установите день окончания выходных с помощью кнопок «▲▼» и нажмите «OK»
9 Вернитесь в **HOLIDAY** меню. Выйдите из настроек нажатием кнопки «Menu»
10 Выберите **OFF** для деактивации режима выходного дня и нажмите «OK»
11 Вернитесь в **HOLIDAY** меню. Выйдите из настроек нажатием кнопки «Menu»

Настройка новой программы

Смотри рис. 11

1 Выберите **PROGRAM** и нажмите «OK»
2 Выберите **NEW** и нажмите «OK»
3 Выберите номер новой программы и нажмите «OK». Когда программная память будет заполнена, новая программа не создастся, на экране появится надпись «Full»
4 Дисплей покажет положение первого контакта. Выберите положение контакта **OUT-ON** (открытый) **OUT-OFF** (закрытый) с помощью кнопок «▲▼» и нажмите «OK»
5 Выберите час с помощью кнопок «▲▼» и нажмите «OK»
6 Выберите минуты с помощью кнопок «▲▼» и нажмите «OK»
7 Выберите дни работы программы (с Понедельника по Воскресенье) с помощью кнопок«▲▼».«NO» - программа не будет активна в данный день, «YES» - программа будет активна в данный день
8 Выйдите с настроек нажатием кнопки «Menu»

Изменение установленной программы

Смотри рис. 12

1 Выберите **PROGRAM** и нажмите «OK»
2 Выберите **REVIEW** и нажмите «OK»
3 Выберите нужную программу с помощью кнопок «▲▼» и нажмите «OK»
4 Дисплей отобразит состояние контакта 1. Выберите положение контакта **OUT-ON** (открытый) **OUT-OFF**(закрытый) с помощью кнопок «▲▼» и нажмите «OK»
5 Выберите час с помощью кнопок «▲▼» и нажмите «OK»
6 Выберите минуты с помощью кнопок «▲▼» и нажмите «OK»
7 выберите дни работы программы (с понедельника по Воскресенье) с помощью кнопок «▲▼». «NO» - программа не будет активна в данный день, «YES» - программа будет активна в данный день
8 Выйдите из настроек нажатием кнопки «Menu»

Просмотр установленных программ

Смотри рис. 13

1 Выберите **PROGRAM** и нажмите «OK»
2 Выберите **REVIEW** и нажмите «OK»
3 Просмотрите установленные программы с помощью кнопок «▲▼» и нажмите «OK»
4 Выйдите из настроек нажатием кнопки «Menu»

Удаление программы

Смотри рис. 14

1 Выберите **PROGRAM** и нажмите «OK»
2 Выберите **DELETE** и нажмите «OK»
3 Выберите **SINGLE** для удаления одной программы и нажмите «OK»
4 Выберите нужную программу с помощью кнопок «▲▼» и нажмите «OK»
5 Подтвердите **YES** или отмените **NO** удаление кнопками «▲▼» и нажмите «OK»
6 Для возврата в предыдущее меню или выхода с настроек нажмите кнопку «Menu»
7 Выберите **ALL** для удаления всех программ и нажмите «OK»
8 Подтвердите **YES** или отмените **NO** удаление кнопками «▲▼» и нажмите «OK»
9 Для возврата в предыдущее меню или выхода с настроек нажмите кнопку «Menu»
10 Конец настройки программы

Сброс

Смотри рис. 15

Одновременное нажатие кнопок «Menu», и «OK» в течении 3 секунд приведут к сбросу всех установленных пользователем программ и параметров до заводских настроек.

При одновременном нажатии кнопок «▲▼» выходные контакты «18-15» таймера будут постоянно замкнуты. При повторном одновременном нажатии кнопок «▲▼» таймер вернется к автоматическому режиму

5. Требования безопасности

• Монтаж, настройка и подключение должны осуществляться только квалифицированным электротехническим персоналом, имеющим группу допуска по электробезопасности не ниже III, ознакомленные с настоящей инструкцией по эксплуатации.
• Монтаж и подключение изделия должны проводиться при снятом напряжении.
• Несоблюдение требований настоящей инструкции может привести к неправильному функционированию изделия, поражению электрическим током, пожару.

6. Гарантийные обязательства

Средний срок службы — 5 лет при условии соблюдения потребителем требований эксплуатации, транспортирования и хранения.

Гарантийный срок эксплуатации изделия — 1 год со дня продажи при условии соблюдения потребителем требований эксплуатации, транспортирования и хранения.

Гарантийные обязательства не распространяются на изделия:
• имеющие механические повреждения;
• иные повреждения, возникшие в результате неправильного транспортирования, хранения, монтажа и подключения, неправильной эксплуатации;
• имеющие следы самостоятельного, несанкционированного вскрытия и/или ремонта изделия.

В период гарантийного срока и по вопросам технической поддержки обращаться: **www.enext.com**

Дата изготовления: «_____»_________20___

Дата продажи: «_____»___________20___

Адрес поставщика:
Электротехническая компания E.NEXT-Украина
08132, Украина, Киевская область, г. Вишневое,
ул. Киевская, 27-А, строение «В»
тел.: +38 044 500 9000
e-mail: info@enext.ua, www.enext.ua

PL

Dwukanałowy elektroniczny programator e.control.t09

Instrukcja obsługi

1. Przeznaczenie

Podwójny elektroniczny programator e.control.t09 (dalej zwany jako timer) służy do realizacji funkcji czasowych w układach sterowania i automatyki. Działają zgodnie z ustalonym harmonogramem czasowym zaprogramowanym przez użytkownika.

Timer spełnia wymagania: EN 60947-5-1.

2. Dane techniczne

Urządzenie powinno być eksploatowane w następujących warunkach środowiskowych:
• niewybuchowych,
• nie zawierających agresywnych gazów i pary, o stężeniu powodującym niszczenie metali i izolacji,
• nie zawierające przewodzących pyłów i gazów,
• bez ekspozycji na promieniowanie ultrafioletowe,
• nie narażających na uderzenia I wibracje,
Transport i przechowywanie jest dopuszczalne wyłącznie w oryginalnym opakowaniu.

Nazwa parametru	Wartość
Zaciski zasilania	A1-A2
Napięcie znamionowe, V	AC/DC24-264
Pobór mocy, W	2
Tolerancja napięcia zasilania, %	±10
Liczba kanałów	Podwójny kanał
Ilość programów	100
Program	Program tygodniowy, program dzienny
Tryby pracy	Ręczny, automatyczny, wakacji
Czas letni / zimowy	Off, automatyczna zmiana
Czas tolerancji	<1s/dzień przy 25°C
Rezerwa mocy	10 lat
Odczyt danych	Wyświetlacz LCD
Liczba kontaktów	2 C/O
Prąd styków, A (AC-1)	16
Zdolność przełączania, VA (AC-1)	4000
Żywotność mechaniczna	10^6
Żywotność elektryczna	10^5
Napięcie znamionowe izolacji, V	250
Stopień ochrony	IP20
Stopień zanieczyszczenia środowiska	3
Wysokość funkcjonowania, m	2000
Temperatura otoczenia, °C	-20...+55
Dopuszczalna wilgotność względna, %	<50 (40°C, bez kondensacji)
Temperatura przechowywania, °C	-30...+70
Przekrój przewodów, mm²	1...4
Moment dokręcania, Nm	0.5
Wymiary, mm	90×36×64

3. Schemat podłączenia

Patrz rys. 1

4. Montaż i eksploatacja

• Timer jest zamontowany w plastikowej lub metalowej skrzynce, na standardowej szynie DIN o szerokości 35 mm z zatrzaskami mającymi dwie stałe pozycje.

• Podłączyć przewody zasilania do zacisków A1 i A2 timera. Wyjście normalnymi otwartymi stykami timera (zaciski 18, 28 - NO; 16, 26 – normalnie zamknięty, 15, 25 - wspólny) podłączony do szczeliny przewodu fazowego zasilającego dwie grupy obciążenia lub przewodu siłownika układu komutacyjnego, takich jak cewka stycznika.

Pierwsze ustawienia

Patrz rys. 4

Przy pierwszym włączaniu lub resecie, timer można ustawić przy pomocy przycisków «▲▼» i «OK».

Menu główne

Patrz rys. 5

1 Wcisnąć przycisk «Menu», aby wejść w menu główne
2 «▲▼» przyciski umożliwiają wybór odpowiedniej pozycji

W przypadku braku aktywności przez 1 minutę, timer automatycznie wyjdzie z menu.

Ustawienie czasu

Patrz rys. 6

1 Wybrać «TIME» I nacisnąć przycisk «OK»
2 Wybrać odpowiednią godzinę korzystając z przycisków «▲▼» i nacisnąć «OK»
3 Zakres regulacji 0-23. Wybrać odpowiednią minutę korzystając z przycisków «▲▼» i nacisnąć «OK»
4 Zakres regulacji 0-59. Wyjście z ustawień za pomocą klawisza «Menu»

Ustawienie daty

Patrz rys. 7

1 Wybrać «Data» I nacisnąć «OK»
2 Wybrać odpowiedni rok korzystając z przycisków «▲▼» i nacisnąć «OK». Zakres regulacji 2000-2095
3 Wybrać odpowiedni miesiąc korzystając z przycisków «▲▼» i nacisnąć «OK»
4 Wybrać odpowiedni dzień korzystając z przycisków «▲▼» i nacisnąć «OK»
5 Wyjście z ustawień za pomocą klawisza «Menu»

Ustawienia języka

Patrz rys. 8

1 Wybrać język I nacisnąć przycisk «OK»
2 Wybrać pożądany język korzystając z przycisków «▲▼» i nacisnąć «OK»
3 Wyjście z ustawień za pomocą klawisza «Menu»

Ustawienie czasu letniego / zimowego

Patrz rys. 9

1 Wybrać **SU-WI** i nacisnąć przycisk «OK»
2,3,4,5 Wybrać pożądany tryb letni / zimowy korzystając z przycisków z «▲▼» i nacisnąć «OK»
6 Ustawić miesiąc rozpoczęcia czasu letniego, a następnie naciśnij «OK»
7 Ustawić dzień rozpoczęcia czasu letniego i nacisnąć «OK»
8 Ustawić miesiąc rozpoczęcia czasu zimowego i nacisnąć «OK»
9 Ustawić dzień rozpoczęcia czasu zimowego i nacisnąć «OK»
10,11,12,13 Wyjście z ustawień za pomocą klawisza «Menu»

Ustawienie podświetlenia

Patrz rys. 15

1 Wybrać LIGHT z podmenu I nacisnąć przycisk «OK»
2 Wybrać ON lub 2MIN korzystając z przycisków «▲▼» i nacisnąć «OK»
3 Wyjście z ustawień za pomocą klawisza «Menu»

Tryb wakacji

Patrz rys. 10

1 Wybrać **HOLIDAY** i nacisnąć przycisk «OK»
2 Wybrać **ON** aby aktywować tryb wakacji i nacisnąć «OK»
3 Wybrać rok rozpoczęcia trybu wakacji korzystając z przycisków «▲▼» i nacisnąć «OK»
4 Wybrać miesiąc rozpoczęcia trybu wakacji korzystając z przycisków «▲▼» i nacisną «OK»
5 Wybrać dzień rozpoczęcia trybu wakacji korzystając z przycisków «▲▼» i nacisnąć «OK»
6 Wybrać rok zakończenia trybu wakacji korzystając z przycisków «▲▼» i nacisnąć «OK»
7 Wybrać miesiąc zakończenia trybu wakacji korzystając z przycisków «▲▼» i nacisnąć «OK»
8 Wybrać dzień zakończenia trybu wakacji korzystając z przycisków «▲▼» i nacisnąć «OK»
9 Powrót do **HOLIDAY**. Wyjście z ustawień za pomocą klawisza «Menu»
10 Wybrać **OFF** aby dezaktywować tryb wakacji i nacisnąć «OK»
11 Powrót do **HOLIDAY** menu. Wyjście z ustawień za pomocą klawisza «Menu»

Utworzenie nowego program

Patrz rys. 11

1 Wybrać **PROGRAM** i nacisnąć przycisk «OK»
2 Wybrać **NEW** a następnie nacisnąć przycisk «OK»
3 Wyświetli się numer nowego program a następnie nacisnąć przycisk «OK». Gdy pamięć programów jest pełny, nowy program nie zostanie utworzony, na ekranie pojawi się symbol «FULL»
4 Wybrać **CHANNEL 1** lub **CHANNEL 2** za pomocą przycisków «▲▼» i nacisnąć «OK»
5 Wyświetli się stan wyjścia kanału 1. Wybrać **OUT-ON** lub **OUT-OFF** korzystając z przycisków «▲▼» i nacisnąć «OK»
6 Wyświetli się stan wyjścia kanału 2. Wybrać **OUT-ON** lub **OUT-OFF** korzystając z przycisków «▲▼» i nacisnąć «OK»
7 Wybrać godzinę korzystając z przycisków «▲▼» i nacisnąć «OK»
8 Wybrać minutę korzystając z przycisków «▲▼» i nacisnąć «OK»
9 Ustawić działanie programu w dzień powszedni (od poniedziałku do soboty) korzystając z przycisków «▲▼».Po wybraniu «YES», program zacznie działać przez wskazane dni. Po wybraniu «NO» program nie będzie działał w wybrane dni.
10 Wyjście z ustawień za pomocą klawisza «Menu»

Modyfikacja programu

Patrz rys. 12

1 Wybrać **PROGRAM** i nacisnąć przycisk «OK»
2 Wybrać **REVIEW** i nacisnąć przycisk «OK»
3 Wybrać pożądany program korzystając z przycisków «▲▼» i nacisnąć «OK»
4 Wybrać **CHANNEL 1** lub **CHANNEL 2** za pomocą przycisków «▲▼» i nacisnąć «OK»
5 Wyświetli się stan wyjściowy kanału 1. Wybrać **OUT-ON** lub **OUT-OFF** korzystając z przycisków «▲▼» i nacisnąć «OK»
6 Wyświetli się stan wyjściowy kanału 2. Wybrać **OUT-ON** lub **OUT-OFF** korzystając z przycisków «▲▼» i nacisnąć «OK»
7 Wybrać godzinę korzystając z przycisków «▲▼» i nacisnąć «OK»
8 Wybrać minutę korzystając z przycisków «▲▼» i nacisnąć «OK»
9 Ustawić działanie programu w dzień powszedni (od poniedziałku do soboty) korzystając z przycisków «▲▼». Po wybraniu «YES», program zacznie działać przez wskazane dni. Po wybraniu «NO» program nie będzie działał w wybrane dni.
10 Wyjście z ustawień za pomocą klawisza «Menu»

Odświeżanie programu

Patrz rys. 13

1 Wybrać **PROGRAM** i nacisnąć przycisk «OK»
2 Wybrać **REVIEW** i nacisnąć przycisk «OK»
3 Można zobaczyć działające programy korzystając z przycisków «▲▼» i nacisnąć «OK»
4 Wyjście z ustawień za pomocą klawisza «Menu»

Usuwanie programu

Patrz rys. 14

1 Wybrać **PROGRAM** i nacisnąć «OK»
2 Wybrać **DELETE** i nacisnąć «OK»
3 Wybrać **SINGLE** aby usunąć pojedynczy program i nacisnąć «OK»
4 Wybrać pożądany program korzystając z przycisków «▲▼» i nacisnąć «OK»
5 Wybrać «YES» lub «NO» korzystając z przycisków «▲▼» i nacisnąć «OK»
6 Powrót do **SINGLE** podmenu, Wyjście z ustawień poprzez naciśniecie przycisku «Menu»
7 Wybrać **ALL** aby usunąć wszystkie program i nacisnąć «OK»
8 Wybrać «YES» lub «NO» korzystając z przycisków «▲▼» i nacisnąć «OK»
9 Powrót do **SINGLE** podmenu, Wyjście z ustawień poprzez naciśniecie przycisku «Menu»
10 Koniec ustawień program

Nastawić

Patrz rys. 16

Naciśnij cztery przyciski jednocześnie przez 3 sekundy, aby automatycznie zresetować. Urządzenie zostanie przywrócone do ustawień fabrycznych.

Kombinacja przycisków dla sterowania ręcznego.

Wcisnąć jednocześnie przyciski «▲▼», stan wyjściowy kanału 1 przełącza się na **MANUAL**.

Wcisnąć jednocześnie przyciski «▼» i «OK», stan wyjściowy kanału 2 przełącza się na **MANUAL**.

Gdy stany wyjściowe innych w trybach pracy została zmieniona, tryb ręczny wychodzi automatycznie.

5. Wymagania bezpieczeństwa

• Urządzenie powinno być instalowane, obsługiwane i konserwowane przez wykwalifikowany personel.
• Nie należy demontować lub naprawiać urządzenia, jeśli działa prawidłowo, w przeciwnym wypadku producent i sprzedawca nie ponosi odpowiedzialność.
• Proszę zapoznać się schematem połączeń.
• Nigdy nie należy używać produktu w miejscu, które może być narażone na oddziaływanie gazu, silnego światła słonecznego lub deszczu.

6. Gwarancja

Średni okres trwałości — 5 lat, pod warunkiem przestrzegania przez konsumenta wymagań operacyjnych, transportowania i przechowywania.

Okres gwarancji dla urządzenia wynosi 1 rok od daty sprzedaży pod warunkiem przestrzegania przez konsumenta wymagań operacyjnych, transportowania i przechowywania.
Gwarancja nie obejmuje produktów:
• posiadających uszkodzenia mechaniczne;
• inne uszkodzenia powstałe w wyniku nieprawidłowego transportowania, przechowywania, montażu i podłączenia, niewłaściwej eksploatacji;
• które mają ślady samodzielnego, nieautoryzowanego otwarcia i/lub naprawy produktu.

Nieprawidłowe lub niedozwolone użycie produktu niezgodnie z powyższą instrukcją powoduje utratę świadczenia gwarancyjnego. Jedynie dozwolone są urządzenia z brakiem modyfikacji bądź jakichkolwiek zmian.

Data produkcji: «_____»___________20___

Data zakupu: «_____»____________20___

Adres dostawcy:
Ko NEXT Poland sp. z o.o.
ul. Trembeckiego 11A, 35-234 Rzeszow, Polska
tel.: +48 17 250 0 800
e-mail: info@enext.pl, www.enext.pl

UA

Таймер електронний двоканальний e.control.t09
Інструкція з експлуатації

1. Призначення

Таймер електронний двоканальний e.control.t09 (далі як таймер або виріб) застосовується для автоматичного включення/відключення обладнання в системах управління та автоматизації. Час включення/відключення встановлюється користувачем. Таймер може управляти двома групами обладнання незалежно один від одного.

Виріб відповідає Технічним регламентам безпеки низьковольтного обладнання та електромагнітної сумісності обладнання зокрема ДСТУ IEC60947-1, ДСТУ 4176.

2. Технічні характеристики

Виріб повинен експлуатуватися при наступних умовах навколишнього середовища:
• не вибухонебезпечна;
• не містить агресивних газів і парів, в концентраціях, руйнуючих метал та ізоляцію;
• не насичена струмопровідним пилом та парою;
• відсутні безпосередньо для ультрафіолетового випромінювання.

Транспортування виробу відносно механічних факторів по групам С та Ж ГОСТ 23216, кліматичних факторів по групі 4 ГОСТ 15150. Транспортування допускається любим видом критого транспорту в упаковці виробника.

Зберігання виробу здійснюється тільки в упаковці виробника в приміщеннях з природною вентиляцією при температурі навколишнього середовища від -30 до +50°С та відносною вологістю 80% при 25°С.

Термін зберігання виробу у споживача в упаковці виробника — 6 місяців.

Параметри	Значення
Контакті живлення	A1-A2
Номінальна робоча напруга, В	AC/DC24-264
Потужність споживання, Вт	2
Відхилення напруги живлення, %	±10
Кількість контактів	два
Кількість програм	100
Спосіб програмування	Тижневий, добовий
Режим роботи	Ручний, автоматичний, вихідного дня
Літній / зимовий час	Вимк, автоматичне переключення
Похибка при роботі	<1сек/день при 25°С
Час роботи від акумулятора, не менше	10 років
Зчитування даних	LCD-дисплей, з відключенням підсвітки
Тип контакту	2 C/O
Номінальний струм контакту, А (для AC-1)	16
Комутаційна потужність, ВА (для AC-1)	4000
Механічна зносостійкість, циклів В-О	10^6
Електрична зносостійкість, циклів В-О	10^5
Напруга ізоляції, В	250
Ступінь захисту	IP20
Ступінь забруднення середовища	3
Висота над рівнем моря, не більше, м	2000
Діапазон робочих температур, °С	-20...+55
Допустима відносна вологість, %	<50 (при 40°С, без конденсації)
Температура зберігання, °С	-30...+70
Переріз, мм²	1...4
Зусилля затягування гвинта контактів, не більше, Нм	0.5
Габарити, мм	90×36×64

3. Схема підключення

Дивись рис. 1

4. Монтаж и експлуатація

• Таймер монтується в пластиковий або монтажний бокс на стандартну ДІН-рейку 35мм з допомогою двопозиційних фіксаторів.

• Підключити провідники живлення до клем таймера A1 та A2. Вихідні нормально відкриті контакти таймера (клема 18,28 – нормально відкрита; 16,26 – нормально закрита; 15-25 - загальна) підключаються в розрив фазного провідника живлення двох груп навантаження або в розрив провідника живлення виконуючого елемента комутаційного апарату, наприклад катушки управління контактора.

Первинне налаштування

Дивись рис. 4

При першому включенні (або після скидання налаштування), таймер має можливість, оперуючи кнопками «▲▼» та «OK», провести налаштування мови, дати та часу.

Головне меню

Дивись рис. 5

1 Натисніть кнопку «Menu» для входу в основне меню
2 Кнопками «▲▼» вибрати необхідний пункт меню

При відсутності активності на протязі 1 хвилини, таймер автоматично вийде із меню.

Налаштування поточного часу

Дивись рис. 6

1 Виберіть в головному меню пункт «TIME» та «OK»
2-3 Встановіть поточну годину та хвилину «▲▼», переходячи у відповідний пункт кнопкою «OK».
Довге (більше 0,5с) натискання кнопок «▲▼» прискорить зміну значення
4 Натисніть «Menu» для виходу з налаштувань

Налаштування дати

Дивись рис. 7

1 Виберіть в основному меню пункт «DATE»
2-4 Встановіть поточний рік, місяць, день кнопками «▲▼», переходячи у відповідний пункт кнопкою «OK». Довге (більше 0,5с) натискання кнопок «▲▼» прискорить зміну значення
5 Натисніть «Menu» для виходу з налаштувань

Вибір мови

Дивись рис. 8

1 Виберіть **LANGUAGE** та натисніть «OK»
2 Виберіть потрібну мову кнопками «▲▼» та натисніть «OK»
3 Вийдіть з налаштування натиском кнопки «Menu»

Встановлення режиму HOLIDAY (Вихідні)

Дивись рис. 10

1 Виберіть режим **HOLIDAY** та «OK»
2 Для активації режиму виберіть **ON** та «Ok»
3 Встановіть рік початку вихідних за допомогою кнопок «▲▼» та «OK»
4 Встановіть місяць початку вихідних за допомогою кнопок «▲▼» та «OK»
5 Встановіть день початку вихідних за допомогою кнопок «▲▼» та «OK»
6 Встановіть рік закінчення вихідних за допомогою кнопок «▲▼» та «OK»
7 Встановіть місяць закінчення вихідних за допомогою кнопок «▲▼» та «OK»
8 Встановіть день закінчення вихідних за допомогою кнопок «▲▼» та «OK»
9 Виберіть **HOLIDAY** меню. Вийдіть з налаштування натиском «Menu»
10 Виберіть **OFF** для дезактивації режиму вихідного дня та «OK»
11 Виберіть в **HOLIDAY** меню. Вийдіть з налаштування натиском «Menu».

Налаштування літнього/зимового часу

Дивись рис. 9

1 Виберіть **SU-WI** та натисніть «OK»
2,3,4,5 Виберіть необхідну функцію літнього/зимового часу за допомогою кнопок «▲▼» та натисніть «OK»
6 Виберіть початковий місяць літнього часу та натисніть «OK»
7 Виберіть початковий день літнього часу та натисніть «OK»
8 Виберіть початковий місяць зимового часу та натисніть «OK»
9 Виберіть початковий день зимового часу та натисніть «OK»
10,11,12,13 Вийдіть з налаштування натиском кнопки «Menu»

Налаштування нової програми

Дивись рис. 11

1 Виберіть **PROGRAM** та натисніть «OK»
2 Виберіть **NEW** та натисніть «OK»
Виберіть номер нової програми и натисніть «OK». Коли програма пам`ять буде заповнена, нова програма не створиться, на екрані з`явиться надпис «Full»
4 Виберіть контакт 1 або контакт 2 за допомогою кнопок «▲▼» та «OK»
5 Дисплей покаже положення першого контакту. Виберіть положення контакту **OUT-ON**(відкритий) **OUT-OFF**(закритий) за допомогою кнопок «▲▼» та натисніть «OK»
6 Дисплей покаже положення другого контакту. Виберіть положення контакту **OUT-ON**(відкритий) **OUT-OFF**(закритий) за допомогою кнопок «▲▼» та натисніть «OK»
7 Виберіть час за допомогою кнопок «▲▼» та натисніть «OK»
8 Виберіть хвилини за допомогою кнопок «▲▼» та натисніть «OK»
9 Виберіть дні роботи програми (з понеділка по неділю) за допомогою кнопок «▲▼». «NO» — програм не буде активна в даний день, «YES» — програма буде активна в даний день
10 Вийдіть з налаштування натиском кнопки «Menu»

Зміна встановленої програми

Дивись рис. 12

1 Виберіть **PROGRAM** та натисніть «OK»
2 Виберіть **REVIEW** та натисніть «OK»
3 Виберіть необхідну програму за допомогою кнопок «▲▼» та «OK»
4 Виберіть контакт 1 або контакт 2 за допомогою кнопок «▲▼» та «OK»
5 Дисплей відобразжатие стан контакту 1. Виберіть положення контакту **OUT-ON**(відкритий) **OUT-OFF**(закритий) за допомогою кнопок «▲▼» та натисніть «OK»
6 Дисплей відображатие стан контакту 1. Виберіть положення контакту **OUT-ON**(відкритий) **OUT-OFF**(закритий) за допомогою кнопок «▲▼» та натисніть «OK»
7 Виберіть час за допомогою кнопок «▲▼» та натисніть «OK»
8 Виберіть хвилину за допомогою кнопок «▲▼» та натисніть «OK»
9 Виберіть дні роботи програми (з понеділка по неділю) за допомогою кнопок «▲▼». «NO» - програма не буде активна в даний день, «YES» - програма буде активна в даний день
10 Вийдіть з налаштування натиском кнопки «Menu»

Перегляд встановлених програм

Дивись рис. 13

1 Виберіть **PROGRAM** та натисніть «OK»
2 Виберіть **REVIEW** та натисніть «OK»
3 Перегляньте встановленні програми за допомогою кнопок «▲▼» та «OK»
4 Вийдіть з налаштування натиском кнопки «Menu»

Видалення програми

Дивись рис. 14

1 Виберіть **PROGRAM** та натисніть «OK»
2 Виберіть **DELETE** та натисніть «OK»
3 Виберіть **SINGLE** для видалення однієї програми та натисніть «OK»
4 Виберіть потрібну програму за допомогою кнопок «▲▼» та «OK»
5 Підтвердьте **YES** або відмініть **NO** видалення кнопками «▲▼» та «OK»
6 Для повернення в попереднє меню або виходу з налаштування натисніть кнопку «Menu»
7 Виберіть **ALL** для видалення всіх програм та натисніть «OK»
8 Підтвердьте **YES** або відмініть **NO** видалення кнопками «▲▼» та «OK»
9 Для повернення попереднє меню або виходу з налаштування натисніть кнопку «Menu»
10 Кінець налаштування програми

Налаштування підсвічування

Дивись рис. 15

1 Виберіть **LIGHT** та натисніть «OK»
2 Виберіть **ON** (постійного включено) або **2 MIN** (автоматичного вимкнення через 2 хв покою) за допомогою кнопок «▲▼» та «OK»
3 Вийдіть з налаштування натиском кнопки «Menu»

Скидання

Дивись рис. 16

Одночасне натиснення чотирьох кнопок впродовж 3 секунд призведе до скидання всіх встановленних користувачем програм та параметрів до заводских налаштувань.

При одночасному натисканні кнопок «▲▼» вихідні контакти «18-15» таймера будуть постійно замкнуті. При одночасному натисканні кнопок та «OK» вихідні контакти «25-28» таймера будуть постійно замкнуті. При повторному одночасному натисканні кнопок «▲▼», таймер повернеться до автоматичного режиму.

5. Вимоги безпеки

• Монтаж, налаштування та підключення повинні виконуватись тільки кваліфікованим електротехнічним персоналом, який має групу допуску з електробезпеки не нижче III, ознайомлений з даної інструкцією по експлуатації.
• Монтаж та підключення виробу повинні проводитись при знятій напрузі. Невиконання вимог даної інструкції може привести до неправильного функціонування виробу, враженням електричним струмом, пожежі.

6. Гарантійні зобов`язання

Середній термін служби — 5 років при умові здійснення споживачем вимог експлуатації, транспортування та зберігання.

Гарантійний термін експлуатації виробу — 1 рік з дня продажу при умові дотримання споживачем вимог експлуатації, транспортування та зберігання.

Гарантійні зобов`язання не роз поширюються на вироби, які:
• мають механічні пошкодження
• інші пошкодження, які виникли в результаті неправильного транспортування, зберігання, монтажа та підключення, неправильної експлуатації;
• мають сліди самостійного, несанкціонованого розкрипта та/або ремонту виробу.

В період гарантійного терміну та з питань технічної підтримки звертатись: **www.enext.com.**

Дата виготовлення: «_____»_____20__

Дата продажу: «_____»_____20__

Адреса постачальника:
Електротехнічна компанія E.NEXT-Україна
08132, Україна, Київська область, м. Вишневе,
вул. Київська, 27-А, буд. «В»
тел.: +38 044 500 9000
e-mail: info@enext.ua, www.enext.ua

RO

Timer electronic cu două canale e.control.t09
Instrucțiuni de exploatare

1. Aplicare

Timer electronic cu două canale e.control.t09 (în continuare timer sau articol) se aplică la pornirea/oprirea automată a echipamentelor în sisteme de control și automatizare. Timpul conectării/deconectării este setată de consumator. Timerul poate controla cu două grupe de echipamente.

Articolul corespunde regulamentului tehnic EN 60947-5-1.

2. Parametri tehnici

Articolul trebuie să fie exploatat în următoarele condiții ale mediului înconjurător:
• neexploziv;
• care nu conține gaze sau vapori agresivi, în concentrații care ar provoca coroziunea metalelor și a izolației;
• nesaturate cu praf și aburi conductoare de curent;
• lipsite de acțiunea directă a razelor ultraviolete.

Transportarea dispozitivelor se efectuează, în partea ce tine de factorii mecanici, condorm punctelor C și J ale standartului GOST 23216, iar în partea ce tine de factorii climaterici — conform standartului GOST 15150. Se permite transportarea cu orice tip de mijloace de transport acoperite, în ambalajul producătorului.

Dispozitivele se păstrează doar în ambalajul producătorului, în încăperi cu aerisire naturală și la o temperatură a mediului înconjurător de la -30°C până la +70°C și cu o umiditate relativă de 80% la 25°C.

Termenul de păstrare de către consumatori a dispozitivelor în ambalajul producătorului este de 6 luni.

Parametru	Valoarea
Cleme de alimentare	A1-A2
Tensiunea de lucru nominală, V	AC220-240
Puterea consumată, W	1
Abaterea tensiunii alimentării, %	±10
Numărul de contacte	Două
Numărul de programe	40
Modul de programare	Săptămânal, zilnic
Regimul de lucru	Manual, automatic, în weekend
Timpul de vară/iarnă	Oprit, trecere automată
Abaterea în timpul funcționării	<1 sec/zi la 25°C
Timpul de lucru de la acumulator, nu mai puțin de	10 ani
Citirea datelor	Ecran LCD, cu deconectarea iluminării
Tipul contactului	1 C/O
Curentul nominal al contactului, A (pentru AC-1)	16
Puterea comutată, VA (pentru AC-1)	4000
Rezistența mecanică, cicluri P-O (pornire/oprire)	10^6
Rezistența electrică, cicluri P-O (pornire/oprire)	10^5
Tensiunea izolației, V	250
Gradul de protecție	IP20
Gradul de poluare	3
Altitudinea, nu mai mult de, m	2000
Intervalul temperaturilor de lucru, °C	-20...+55
Umiditatea relativă admisă, %	<50 (la 40°C, fără condensare)
Temperatura păstrării, °C	-30...+70
Secțiunea firului conductor, mm²	1...4
Tensiunea strîngerii clemelor, nu mai mult de, Nm	0.5
Gabarite, mm	90×36×64

3. Schema de conectare

A se vedea fig. 1

4. Montarea și exploatarea

• Timerul se instalează în box plastic sau metalic pe șină DIN standartă 35mm cu ajutorul clesurilor bipoziționale.

• Conectați conductoarele de alimentare la clemele ale taimerului A1 și A2. Contactele de ieșire NO (normal deschise) ale timerului (clema 18, 28 – normal deschisă; 16,26 – normal închisă; 15,25 – comun) se conectează în ruptura conductorului fazic de alimentare a două grupuri de sarcini sau în ruptura conductorului de alimentare elementului de execuție a aparatului comutațional, sau exemplu, bobinei de control al contactorului.

Setarea primară

A se vedea fig. 4

La prima conectare (sau după resetare/anularea setărilor) a timerului este posibilă, operând cu butoanele «▲▼» și «OK», de a realiza setarea limbii, a datei și timpului.

Meniul de bază

A se vedea fig. 5

1 Apăsați butonul Menu pentru intrarea în meniul de bază
2 Cu butoanele «▲▼» alegem punctul necesar din meniu
În absența activității în decurs de 1 minut, timerul automat va ieși din meniu.

Setarea timpului curent

A se vedea fig. 6

1 Selectați în meniul de bază punctul TIME
2,3 Setați ora curentă folosind butoanele «▲▼», trecând în punctul corespunzător prin butonul «OK». Apăsarea îndelungată (>0,5 sec) a tastelor «▲▼» va accelera schimbarea valorilor
4 Apăsați «Menu» pentru ieșirea din setări

Setarea datei

A se vedea fig. 7

1 Alegeți din meniul de bază punctul DATE
2-4 Setați anul, luna și ziua curentă prin butoanele «▲▼», trecând în punctul corespunzător cu butonul «OK». Apăsarea îndelungată (>0,5sec) a butoanelor «▲▼» va accelera schimbare valorilor
5 Apăsați «Menu» pentru ieșirea din setări

Alegerea limbii

A se vedea fig. 8

1 Selectați **LANGUAGE** și apăsați «OK»
2 Selectați limba necesară cu butoanele «▲▼» și apăsați «OK»
3 Ieșiți din setări prin apăsarea butonului «Menu»

Ștergerea programului

A se vedea fig. 14

1 Selectați **PROGRAM** și apăsați «OK»
2 Selectați **DELETE** și apăsați «OK»
3 Selectați **SINGLE** pentru ștergerea unui program și apăsați «OK»
4 Selectați programul necesar cu ajutorul butoanelor «▲▼» și apăsați «OK»
5 Confirmați[YES] sau anulați[NO] ștergerea cu butoanele «▲▼» și apăsați «OK»
6 Pentru întoarcerea în meniul precedent sau ieșind din setări apăsați butonul «Menu»
7 Selectați **ALL** pentru ștergerea tuturor programelor și apăsați «OK»
8 Confirmați[YES] sau anulați[NO] ștergerea cu butoanele «▲▼» și apăsați «OK»
9 Pentru întoarcerea în meniul precedent sau ieșind din setări apăsați butonul «Menu»
10 Sfârșitul setării programului

Setarea timpului de vară/iarnă

A se vedea fig. 9

1 Selectați **SU-WI** și apăsați «OK»
2,3,4,5 Selectați funcția necesară cu ajutorul butoanelor «▲▼» și «OK»
6 Selectați luna începătoare a timpului de vară și apăsați «OK»
7 Selectați ziua începătoare a timpului de vară și apăsați «OK»
8 Selectați luna începătoare a timpului de iarnă și apăsați «OK»
9 Selectați ziua începătoare a timpului de iarnă și apăsați «OK»
10,11,12,13 Ieșiți din setări prin apăsarea butonului «Menu»

Setarea regimului HOLIDAY (Zile de odihnă)

A se vedea fig. 10

1 Selectați regim **HOLIDAY** și apăsați «OK»
2 Pentru activarea regimului selectați **ON** și apăsați «Ok»
3 Setați anul începutului zilelor de odihnă cu ajutorul butoanelor «▲▼» și «OK»
4 Setați luna începutului zilelor de odihnă cu ajutorul butoanelor «▲▼» și «OK»
5 Setați ziua începutului zilelor de odihnă cu ajutorul butoanelor «▲▼» și «OK»
6 Setați anul sfârșitului zilelor de odihnă cu ajutorul butoanelor «▲▼» și «OK»
7 Setați luna sfârșitului zilelor de odihnă cu ajutorul butoanelor «▲▼» și «OK»
8 Setați ziua sfârșitului zilelor de odihnă cu ajutorul butoanelor «▲▼» și «OK»
9 Întoarceți-vă în meniu **HOLIDAY**. Ieșiți din setări prin apăsarea butonului «Menu»
10 Alegeți **OFF** pentru deactivarea regimului zilelor de odihnă și apăsați «OK»
11 Întoarceți-vă în meniu **HOLIDAY**. Ieșiți din setări prin apăsarea butonului «Menu»

Setarea unui program nou

A se vedea fig. 11

1 Selectați **PROGRAM** și apăsați «OK»
2 Selectați **NEW** și apăsați «OK»
3 Selectați numărul programului nou și apăsați «OK». Când memoria va fi plină, programul nou nu se va crea, pe ecran va apărea Inscripția «Full»
4 Alegeți contactul 1 sau contactul 2 cu ajutorul butoanelor «▲▼» și «OK»
5 Ecranul va arăta poziția primului contact. Selectați poziția contactului **OUT-ON**(deschis), **OUT-OFF**(închis) cu ajutorul butoanelor «▲▼» și «OK»
6 Ecranul va arăta poziția contactului al doilea. Selectați poziția contactului **OUT-ON**(deschis), **OUT-OFF**(închis) cu ajutorul butoanelor «▲▼» și «OK»
7 Selectați ora cu ajutorul butoanelor «▲▼» și apăsați «OK»
8 Selectați minutele cu ajutorul butoanelor «▲▼» și apăsați «OK»
9 Selectați zilele de lucru al programului (de luni până duminică) cu ajutorul butoanelor «▲▼». «NO» — programul nu va fi activ în ziua dată, «YES» — programul va fi activ în ziua dată
10 Ieșiți din setări prin apăsarea butonului «Menu»

Modificarea programului setat

A se vedea fig. 12

1 Selectați **PROGRAM** și apăsați «OK»
2 Selectați **REVIEW** și apăsați «OK»
3 Selectați programul necesar cu ajutorul butoanelor «▲▼» și apăsați «OK»
4 Alegeți contactul 1 sau contactul 2 cu ajutorul butoanelor «▲▼» și apăsați «OK»
5 Ecranul va arăta poziția contactului 1. Selectați poziția contactului **OUT-ON**(deschis), **OUT-OFF**(închis) cu ajutorul butoanelor «▲▼» și apăsați «OK»
6 Ecranul va arăta poziția contactului 2. Selectați poziția contactului **OUT-ON**(deschis), **OUT-OFF**(închis) cu ajutorul butoanelor «▲▼» și apăsați «OK»
7 Selectați ora cu ajutorul butoanelor «▲▼» și apăsați «OK»
8 Selectați minutele cu ajutorul butoanelor «▲▼» și apăsați «OK»
9 Selectați zilele de lucru al programului (de luni până duminică) cu ajutorul butoanelor «▲▼». «NO» — programul nu va fi activ în ziua dată, «YES» — programul va fi activ în ziua dată
10 Ieșiți din setări prin apăsarea butonului «Menu»

Afișarea programelor instalate

A se vedea fig. 13

1 Selectați **PROGRAM** și apăsați «OK»
2 Selectați **REVIEW** și apăsați «OK»
3 Vizualizați programele instalate cu ajutorul butoanelor «▲▼» și apăsați «OK»
4 Ieșiți din setări prin apăsarea butonului «Menu»

Alegerea iluminării

A se vedea fig. 15

1 Alegeți **LIGHT** și apăsați «Ok»
2 Selectați ON (conectată permanent) sau 2 MIN (deconectarea automată peste 2 min de pauză) cu ajutorul butoanelor și apăsați «Ok»
3 Ieșiți din setări prin apăsarea butonului «Menu».

Resetarea

A se vedea fig. 16

Apăsarea simultană a butoanelor «Menu», «▲▼» și «OK» timp de 3 secunde vor duce la resetarea(anularea) tuturor programelor și parametrilor instalate până la setările de la uzină.

La apăsarea simultană a butoanelor «▲▼» contactele de ieșire «18-15» ale timerului vor fi permanent cuplate(închise). La apăsarea simultană repetată a butoanelor «▲▼» și «OK» contactele de ieșire «25-28» vor fi permanent cuplate. La apăsarea simultană repetată a butoanelor «▲▼» timer se va întoarce la regim automat.

5. Cerințe de securitate

• Montarea, reglarea și conectarea dispozitivului trebuie să fie realizată de electricieni calificați, care dețin grupa III de autorizare în domeniul securității electrice, care au luat cunoștință de prezentele instrucțiuni de exploatare.

• Montajul și conectarea dispozitivului trebuie executată după confirmarea lipsei de tensiune in rețea.

• Nerespectarea cerințelor prezentelor instrucțiuni poate duce la o funcționare incorectă a dispozitivului, electrocutare, incendiu.

6. Garanții

Termenul mediu de funcționare este de 5 ani, cu condiția respectării de către consumatori a regulilor de exploatare, transportare și păstrare.

Termenul garantat de exploatare a dispozitivului este de 1 an din ziua vânzării, cu condiția respectării de către consumatori a cerințelor de exploatare, transportare și păstrare.

Obligațiunile de garanție nu se extind asupra dispozitivelor care prezintă:
• defecțiuni mecanice;
• alte deteriorări care au apărut în urma transportării, păstrării, montării, conectării sau exploatării incorecte;
• semne că au fost deschise și/sau reparate de persoane neautorizate.

Pentru soluționarea problemelor de suport tehnic în perioada termenului de garanție vă puteți adresa folosind: **www.enext.com**

Data fabricării: «_____»_____20____

Data vânzării: «_____»_____20____

Adresa distribuitor:
SC ULTRA BRIGHT SRL
Romania, Str. Moara Domneasca, Nr.4A, Depozit A0, Afumati, Jud. Ilfov.
tel: 0786566823
e-mail: cargo.stefan@ultraelectro.ro,
www.ultraelectro.ro

Adresa furnizorului:
Compania electrotehnică E.NEXT-Moldova
Republica Moldova, Chisinau, str. Ion Creangă, 62/4
tel.: +373 22 90 34 34
e-mail: info@enext.md, www.enext.md

BG

Таймер електронен двуканален e.control.t09
Инструкции за експлоатация

1. Предназначение

Таймер електронен двуканален e.control.t09 (по нататък-таймер или изделие) се използва за автоматично включване/изключване на оборудването в системи за управление и автоматизация. Времето за включване/изключване се установява от потребителя. Таймерът може да управлява две групи от оборудване независимо една от друга.

Изделието съответства на изискванията на техническите стандарти EN 60947-5-1.

2. Технически характеристики

Изделието се експлоатира при следните условия на околната среда:
• невзривоопасна;
• не съдържаща агресивни газове и пари, в концентрации разрушаващи метали и изолация;
• ненаситена с токопроводящ прах и пари;
• отсъствие на непосредственo въздействие на ултравиолетово излъчване.

Транспортиране на изделията - при механични фактори по групи С и Ж ГОСТ 23216, при климатични фактори по група 4 ГОСТ 15150. Транспортиране се допуска с всеки вид закрит транспорт в опаковка на производителя.

Съхранение на изделията става само в опаковка на производителя в помещения с естествена вентилация, при температура на околната среда от -30 до +70°С и относителна влажност 80% при 25°С.

Срок на съхранение на изделията от потребителя „в опаковка на производителя — 6 месеца.

Параметър	Стойност
Захранващи клеми	A1-A2
Номинално работно напрежение, V	AC/DC24-264
Консумирана мощност, W	2
Отклонение на захранващото напрежение, %	±10
Брой контакти	два
Брой програми	100
Цикъл на програмиране	Седмичен, деноношен
Режим на работа	Ръчен, автоматичен, почивен ден
Лятно/зимно време	Изкл, автоматично превключване
Погрешност при работа	<1sec/ден, при 25°C
Време за работа от акумулатора, не по-малко от	10 години
Индикация на данните	LCD-дисплей, с изключване на подсвета
Тип на контактите	2 NO /Нормално отворени/
Номинален ток на контактите, А (за AC-1)	16
Комутируема мощност, W (за AC-1)	4000
Механична износоустойчивост, цикли On/Off	10^6
Електрическа износоустойчивост, цикли On/Off	10^5
Напрежение на изолацията, V	250
Степен на защита	IP20
Степен на замърсяване на средата	3
Надморска височина, не повече от, m	2000
Обхват наработните температури, °C	-20...+55
Допустима относителна влажност, %	<50 (при 40°C, без конденз)
Температура на съхранение, °C	-30...+70
Сечение на присъединителния проводник, mm²	1...4
Усилие на затягане на винтовете на клемите, не повече от, Nm	0.5
Габарити, mm	90×36×64

3. Схема на включване

Виж фиг. 1

4. Монтаж и експлоатация

Таймерът се поставя в пластмасова или монтажна кутия на стандартна ДИН-шина 35mm с помощ на двупозиционните скоби.

Включете захр.проводници към на клемите на таймера A1 и A2. Изходните нормално отворени контакти на таймера (клема 18, 28 – нормално отворен; 16, 26 – нормално затворен; 15, 25 – общ) се включват последователно на фазовия захр.проводник на двете групи товари или последователно към захр. проводник на изпълнителния елемент на комутационен апарат, например към бобината за управление на контактора.

Начална настройка

Виж фиг. 4

При първоначално включване (или след нулиране на настройките) на таймера има възможност, чрез бутоните «▲▼» и «OK» за настройка на езика, датата и времето.

Основно меню

Виж фиг. 5

1 Натиснете бутона «Menu» за вход в основното меню
2 С бутони «▲▼» изберете необходимия ред от менюто

При отсъствие на активност в течение на 1 минута, таймерът автоматично излиза от менюто.

Настройка на текущото време

Виж фиг. 6

1 Изберете в основното меню ред «TIME»
2,3 Въведете текущия час и минути с бутони «▲▼», отидете в съответния ред с бутона «OK». Продължителното (над 0,5s) натискане на бутони «▲▼» ускорява промяната на стойностите
4 Натиснете «Menu» за изход от настройките

Настройка на датата

Виж фиг. 7

1 Изберете в основното меню ред «DATE»
2-4 Въведете текуща година, месец, ден с бутони «▲▼», отидете в съответния ред с бутона «OK». Продължителното (над 0,5s) натискане на бутони «▲▼» ускорява промяната на стойностите
5 Натиснете «Menu» за изход от настройките

Избор на език

Виж фиг. 8

1 Изберете **LANGUAGE** и натиснете«OK»
2 Изберете необходимия език с бутони «▲▼» и натиснете «OK»
3 Излезте от настройките натискайки бутона «Menu»

Настройка лятно/зимно време

Виж фиг. 9

1 Изберете **SU-WI** и натиснете «OK»
2,3,4,5 Изберете необходимата функция лятно/зимно време с помощ на бутони «▲▼» и натиснете «OK»
6 Изберете начален месец за лятно време и натиснете «OK»
7 Изберете начален ден за лятно време и натиснете «OK»
8 Изберете начален месец за зимно време и натиснете «OK»
9 Изберете начален ден за зимно време и натиснете «OK»
10,11,12,13 Излезте от настройките натискайки бутона «Menu»

Настройка на режима HOLIDAY (Почивни дни)

Виж фиг. 10

1 Изберете режим **HOLIDAY** и натиснете«OK»
2 За активиране на режима изберете **ON** и натиснете «OK»
3 Изберете година за начало на почивните дни с помощ на бутони «▲▼» и натиснете «OK»
4 Изберете месец за начало на почивните дни с помощ на бутони «▲▼» и «OK»
5 Изберете ден за начало на почивните дни с помощ на бутони «▲▼» и «OK»
6 Изберете година за край на почивните дни с помощ на бутони «▲▼» и «OK»
7 Изберете месец за край на почивните дни с помощ на бутони «▲▼» и «OK»
8 Изберете ден за край на почивните дни с помощ на бутони «▲▼» и «OK»
9 Върнете се в **HOLIDAY** меню. Излезте от настройките натискайки бутона «Menu»
10 Изберете **OFF** за деактивиране на режима за почивни дни и «OK»
11 Върнете се в **HOLIDAY** меню. Излезте от настройките натискайки бутона «Menu»

Настройка на нова програма

Виж фиг. 11

1 Изберете **PROGRAM** и натиснете «OK»
2 Изберете **NEW** и натиснете «OK»
Изберете номер за нова програма и натиснете «OK». Когато програмната памет се запълни, нова програма не се създава, на екрана се появява надпис «Full»
4 Изберете контакт 1 или контакт 2 с помощ на бутони «▲▼» и «OK»
5 Дисплеят ще покаже положението на първия контакт. Изберете положение на контакта **OUT-ON** (отворен) **OUT-OFF** (затворен)с помощ на бутони «▲▼» и натиснете «OK»
6 Дисплеят ще покаже положението на втория контакт. Изберете положение на контакта **OUT-ON** (отворен) **OUT-OFF** (затворен)с помощ на бутони «▲▼» и натиснете «OK»
7 Изберете час с помощ на бутони «▲▼» и натиснете «Ok»
8 Изберете минути с помощ на бутони «▲▼» и натиснете «Ok»
9 Изберете дни за работа на програмата (от понеделник до неделя)с помощ на бутони «▲▼». «NO» — програмата няма да е активна в определения ден, «YES» — програмата ще бъде активна в определения ден
10 Излезте от настройките натискайки бутона «Menu»

Промяна на зададена програма

Виж фиг. 12

1 Изберете **PROGRAM** и натиснете «OK»
2 Изберете **REVIEW** и натиснете «OK»
3 Изберете необходимата програма с помощ на бутони «▲▼» и «OK»
4 Изберете първи или втори контакт с помощ на бутони «▲▼» и «OK»
5 Дисплеят ще покаже състоянието на контакт 1. Изберете положение на контакта **OUT-ON** (отворен) **OUT-OFF** (затворен) с помощ на бутони «▲▼» и натиснете «OK»
6 Дисплеят ще покаже състоянието на контакт 2. Изберете положение на контакта **OUT-ON** (отворен) **OUT-OFF** (затворен) с помощ на бутони «▲▼» и натиснете «OK»
7 Изберете час с помощ на бутони «▲▼» и натиснете «OK»
8 Изберете минути с помощ на бутони «▲▼» и натиснете «OK»
9 Изберете дни за работа на програмата (от понеделник до неделя) с помощ на бутони «▲▼». «NO» — програмата няма да е активна в определения ден, «YES» — програмата ще бъде активна в определения ден
10 Излезте от настройките натискайки бутона «Menu»

Преглед на настроени програми

Виж фиг. 13

1 Изберете **PROGRAM** и натиснете «OK»
2 Изберете **REVIEW** и натиснете «OK»
3 Прегледайте настроените програми с помощ на бутони «▲▼» и «OK»
4 Излезте от настройките натискайки бутона «Menu»

Изтриване на програми

Виж фиг. 14

1 Изберете **PROGRAM** и натиснете «OK»
2 Изберете **DELETE** и натиснете «OK»
3 Изберете **SINGLE** за изтриване на една програма и натиснете «OK»
4 Изберете необходимата програма с помощ на бутони «▲▼» и «OK»
5 Подтвърдете с **YES** или отменете с **NO** изтриването с бутони «▲▼» и «OK»
6 За въстановяване в предходно меню или изход от настройките натиснете бутона «Menu»
7 Изберете **ALL** за изтриване на всички програми натиснете «OK»
8 Подтвърдете с **YES** или отменете с **NO** изтриването с бутони «▲▼» и «OK»
9 За връщане в предходно меню или изход от настройките натиснете бутона «Menu»
10 Край на настройките на програми

Настройка на подсвета на дисплея

Виж фиг. 15

1 Изберете **LIGHT** и натиснете«OK»
2 Изберете ON (постоянно включено) или 2 MIN (автоматично изключване след 2 min покой)с помощ на бутони «▲▼» и «OK»
3 Излезте от настройките натискайки бутона «Menu»

Нулиране на настройките

Виж фиг. 16

Едновременното натискане на бутоните «Menu», «▲▼» и «OK» в течение на 3 секунди води до анулиране на всички настроени от потребителя програми и параметри. Зареждат се заводските настройки до началното включване на таймера.

При едновременно натискане на бутони «▲▼» изходните контакти «18-15» на таймера ще бъдат постоянно затворени. При едновременно натискане на бутони «▲▼» и «OK» изходните контакти«25-28» на таймера ще бъдат постоянно затворени. При повторно едновременно натискане на бутони «▲▼» таймерът ще се върне към автоматичен режим.

5. Изисквания за безопасност

• Монтажът, настройката и включването на изделието трябва да се извършват само от електротехнически персонал, имащ квалификационна група по електробезопасност не по малка от III /трета/ и запознат с настоящата инструкция за експлоатация.
• Монтажът и включването на изделието трябва да се извършват при изключено напрежение.
• Неспазването на изискванията в настоящата инструкция може да доведе до неправилно функциониране на изделието, поражения от електрически ток и пожар.

6. Гаранционни условия

Среден срок на експлоатация — 5 години при условия на спазване от потребителите на изискванията за експлоатация, транспортиране и съхранение.

Гаранционният срок на експлоатация на изделието е 1 година от датата на продажба при условия на спазване от потребителите на изискванията за експлоатация, транспортиране и съхранение.

Гаранционните условия не се признават за изделия:
• имащи механични повреди;
• други повреди, възникнали в резултат на неправилно транспортиране, съхранение, монтаж, инсталиране или неправилна експлоатация;
• имащи следи от самостоятелен, неоторизиран /несанкциониран/ монтаж и/или ремонт на изделието.

В периода на гаранционен срок и по въпроси за техническа поддръжка се обръщайте към: **www.enext.com**

Дата на производство: «_____»_____20__

Дата на закупуване: «_____»_____20__

Доставчик на адрес:
Е.НЕКСТ.КОМПАНИЯ ЕООД
България, гр. Варна, ул. Родопи 11
тел.: +359 87 7077123
e-mail: info@enext.bg, www.enext.bg